給水用

フレキベンダー

露出・埋設兼用

強靭で柔軟、究極のシンプル設計。

NFB

■特長

- ●偏芯量・伸縮量を大きくできる。
- ●屈曲角が大きい。
- ●捻れにも対応できる。
- ●強靭性と高耐食性。
- ●偏芯しても断面形状は変わらない。
- ●日本水道協会検査品（65A、125Aは日本水道協会の規格にないため除きます）

■最高使用圧力　1.0MPa

■外形図

NFB

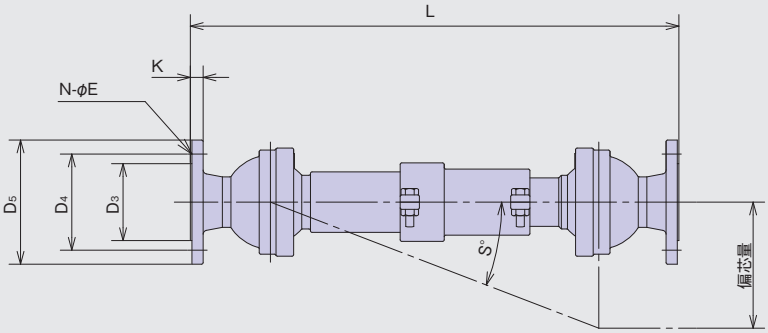

※本図は代表例です。形状、仕様は口径、偏芯量により異なる場合があります。

■仕様表

	呼び径	品　番	L	D_3	D_4	D_5	K	N-E	S°（屈曲角）	伸縮量 伸び	伸縮量 縮み	質量（kg）
100㎜ 偏芯［JIS 10K フランジ接続］	50A	NFB　50A-100FF	610	96	120	155	16	4-19	21	70	30	20
	65A	NFB　65A-100FF	740	116	140	175	18	4-19	15	70	30	55
	80A	NFB　80A-100FF	740	126	150	185	18	8-19	15	70	30	39
	100A	NFB100A-100FF	800	151	175	210	18	8-19	15	70	30	53
	125A	NFB125A-100FF	860	182	210	250	20	8-23	15	70	30	107
	150A	NFB150A-100FF	830	212	240	280	22	8-23	15	70	30	78
	200A	NFB200A-100FF	890	262	290	330	22	12-23	15	70	30	106

	呼び径	品　番	L	D_3	D_4	D_5	K	N-E	S°（屈曲角）	伸縮量 伸び	伸縮量 縮み	質量（kg）
200㎜ 偏芯［JIS 10K フランジ接続］	50A	NFB　50A-200FF	915	96	120	155	16	4-19	21	140	60	25
	65A	NFB　65A-200FF	1060	116	140	175	18	4-19	15	150	50	63
	80A	NFB　80A-200FF	1060	126	150	185	18	8-19	15	150	50	47
	100A	NFB100A-200FF	1120	151	175	210	18	8-19	15	150	50	65
	125A	NFB125A-200FF	1180	182	210	250	20	8-23	15	150	50	127
	150A	NFB150A-200FF	1150	212	240	280	22	8-23	15	150	50	94
	200A	NFB200A-200FF	1210	262	290	330	22	12-23	15	150	50	127

※これら以外の口径、偏芯量についても特注対応可能です。ご相談ください。
※上記姿図は代表例です。口径、偏芯量等により若干の違いがあります。

■検証試験 独自の検証試験により十分な性能・耐久性を確認。

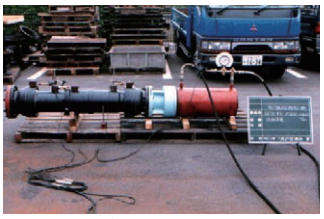
フレキベンダー耐圧試験

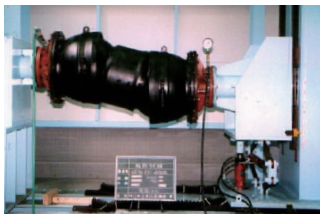
フレキベンダー偏芯試験

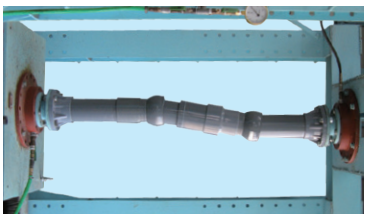
フレキベンダー VP 偏芯試験