REM・REH・RE

タイマウント

■特　　長

1.移動する機械に最適
建設機械等、上下・水平方向に大きな衝撃荷重のかかる機器の防振に適しています。

2.構造が簡単
構造が簡単で取付けが容易です。

3.良好な防振性能
すべての方向に優れた防振効果を発揮します。エンジン等の使用では、通常運転時に特に大きな効果を発揮します。

4.大荷重を支持
マウントは予備圧縮をかけて取付けますので比較的大きいばね定数が得られ、小形にもかかわらず大きな荷重を支持することが可能です。

5.良好な耐久性
マウントは締付けて使用しますので、大きい衝撃荷重がかかる場合でも十分な耐久寿命があります。

■主なる用途

REM・REH：建設機械のエンジン、キャビン、燃料タンク、ラジエター
RE：スライディングウォール、エンジン、発電機

■使用上の注意

1. マウントは2個1組で使用します。
   ブラケットの板厚Tの鋼材はお客様の方でご用意ください。
2. 支持点荷重のアンバランスが大きい場合は、マウントの使い分けが必要となります。
3. マウントの支持は本体側になっても振動体側になってもどちらでもお使いいただけます。
4. マウントを組付け、ボルトを締めて固定します。締付けは、マウント内筒金具同士が当たるまで行い、運転中に、緩まないようにします。
5. 使用可能雰囲気温度はREM・REH：−30℃〜60℃、RE：−30℃〜50℃です。
6. ゴム部に対しては、油類の付着および日光の暴露は避けてください。
7. REを建設機械用エンジンマウントとしてご使用する場合は、弊社へご相談ください。

REM

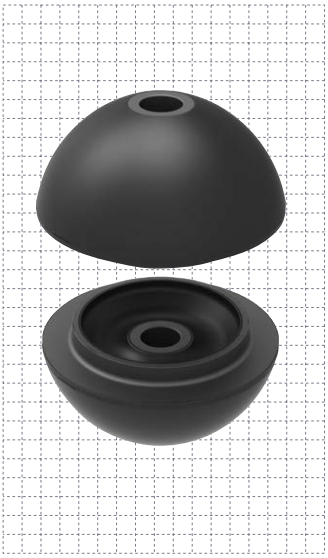

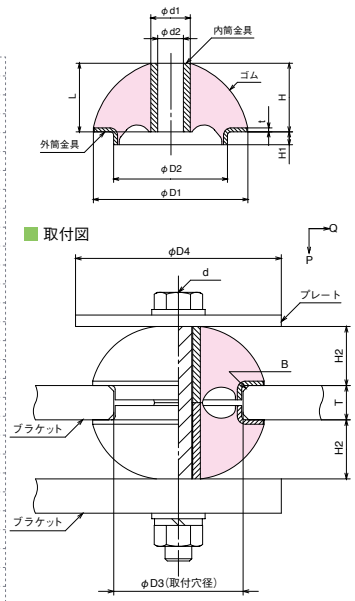

REH

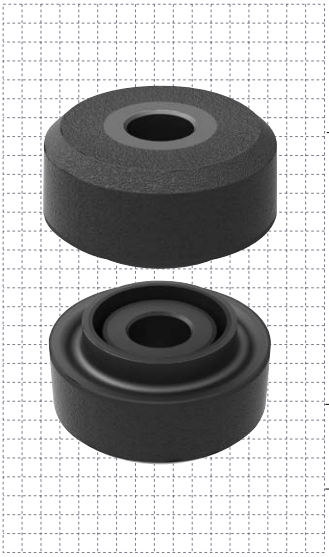

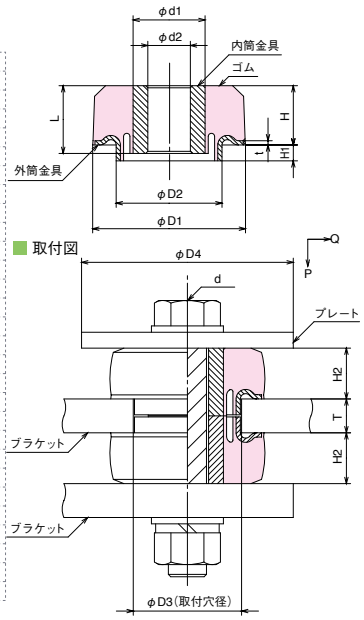

RE

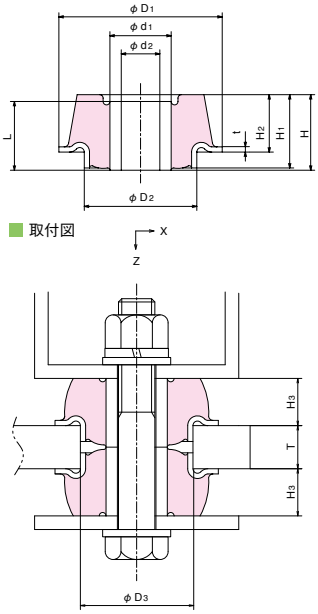

REM

製品番号	寸法表														特性値			
	標準寸法(mm)								取付寸法(mm)						ばね定数(N/mm)		P方向支持荷重最大(1W)(N)	P方向許容衝撃荷重(N)
	D_1	D_2	d_1	d_2	L	H	H_1	t	D_3	T	H_2	d	D_4	B	P方向	Q方向		
REM-68A	68	51 $^{+0.3}_{-0.5}$	17	11	30	30	6.5	2	51.5 $^{+0.5}$	14	23	M10	80以上	C2.5	160	180	270	960
REM-68B															210	240	360	1260
REM-68C															280	320	480	1680
REM-78A	78	58.6 $^{+0.3}_{-0.5}$	20	13	35	35	7.5	2.3	59.1 $^{+0.5}$	16	27	M12	92以上	C2.5	200	210	390	1360
REM-78B															260	270	510	1770
REM-78C															340	350	660	2310
REM-90A	90	66.4 $^{+0.3}_{-0.5}$	23	15	40	40	7.5	2.3	66.9 $^{+0.5}$	18	31	M14	108以上	C3	270	240	600	2100
REM-90B															350	310	780	2720
REM-90C															470	420	1040	3650

ゴム材質は天然ゴム配合(耐熱仕様)とします。特性は2個1組での値です。

REH

製品番号	寸法表													特性値			
	標準寸法(mm)								取付寸法(mm)					ばね定数(N/mm)		P方向支持荷重最大(1W)(N)	P方向許容衝撃荷重(N)
	D_1	D_2	d_1	d_2	L	H	H_1	t	D_3	T	H_2	d	D_4	P方向	Q方向		
REH-60	59	40 $^{+0}_{-0.5}$	24	13.2	29	24.8	7.5	2	40 $^{+0.2}$	16	21	M12	95以上	830	440	980	2940
REH-70A	72	50 $^{+0}_{-0.5}$	34	20.1	32	28	7.5	2	50 $^{+0.2}$	16	24	M18	95以上	830	390	980	2940
REH-70B														980	490	1470	4410
REH-70C														1470	740	1960	5880
REH-80A	78	50 $^{+0}_{-0.5}$	34	20.1	32	28	7.5	2	50 $^{+0.2}$	16	24	M18	100以上	980	440	1470	4410
REH-80B														1470	690	1960	5880
REH-80C														1960	880	2940	8820
REH-95A	95	60 $^{-0.1}_{-0.6}$	38	22	34.5	30	9	3.2	60 $^{+0.2}$	19	25	M20	120以上	2940	1320	3920	11760
REH-95B														3920	1760	4900	14700
REH-95C														4900	2250	5880	17640
REH-110A	110	62 $^{-0.1}_{-0.6}$	38	22	35.5	30	9	3.2	62 $^{+0.2}$	19	26	M20	135以上	3430	1570	4410	13230
REH-110B														4900	2250	5880	17640
REH-110C														5880	2740	7350	22050

ゴム材質は天然ゴム配合(耐熱仕様)とします。特性は2個1組での値です。

RE

製品番号	標準寸法 mm												ゴム硬さ(JIS)	Z方向支持荷重 N{kgf}	ばね定数 N/mm{kgf/cm}		使用ボルト
	D_1	D_2	d_1	d_2	L	H	H_1	H_2	t	D_3	H_3	T			Z方向	X方向	
RE-38	38	25	15.5	10.5	15.6	17.1	17.1	13.6	1.6	25 $^{+0.2}$	11.1	9	45	～ 390 { 40}	590 { 600}	690 { 700}	M10
RE-52	52	35	20	12.5	23.6	26.6	26.6	21.6	1.6	35 $^{+0.2}$	17.6	12	45	～ 780 { 80}	690 { 700}	690 { 700}	M12
RE-72(35)	72	50	27	17	30.3	33.3	32.3	25.3	2.3	50 $^{+0.2}$	20.8	19	35	～ 980 {100}	860 { 880}	740 { 750}	M16
RE-72													45	～1500 {150}	1180 {1200}	980 {1000}	
RE-72(60)													60	～2000 {200}	1960 {2000}	1770 {1800}	
RE-98(35)	98	60	31	21	34.8	37.8	37.3	27.3	2.3	60 $^{+0.2}$	22.3	25	35	～2000 {200}	1770 {1800}	930 { 950}	M20
RE-98													45	～2900 {300}	2450 {2500}	1270 {1300}	
RE-98(60)													60	～4400 {450}	4220 {4300}	2260 {2300}	
RE-132	132	80	40	25	41.2	45.2	45.2	35.2	3.2	80 $^{+0.2}$	28.7	25	45	～4400 {450}	3730 {3800}	1470 {1500}	M24
RE-132(60)													60	～7800 {800}	6370 {6500}	2650 {2700}	

ゴム材質は天然ゴム配合とします。 特性は2個1組での値です。