CONFIDENTIAL

納入仕様書
組付け図

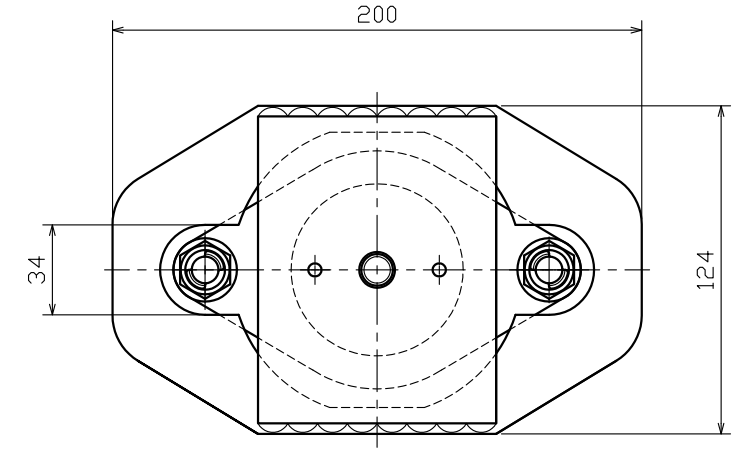

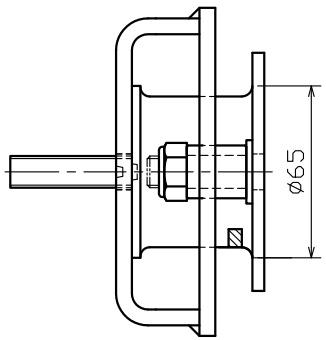

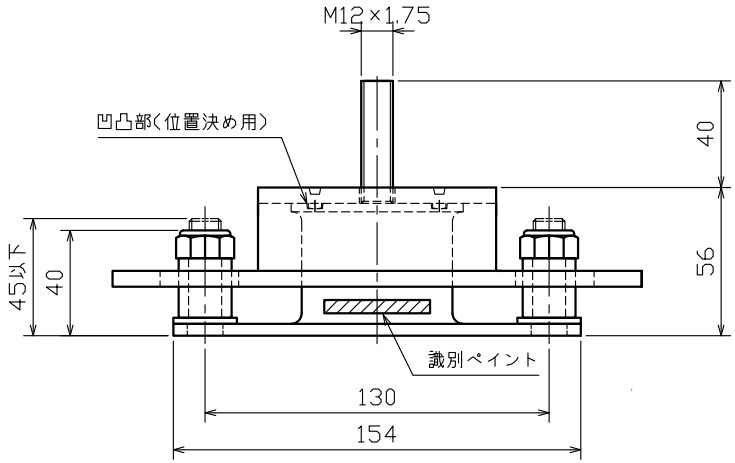

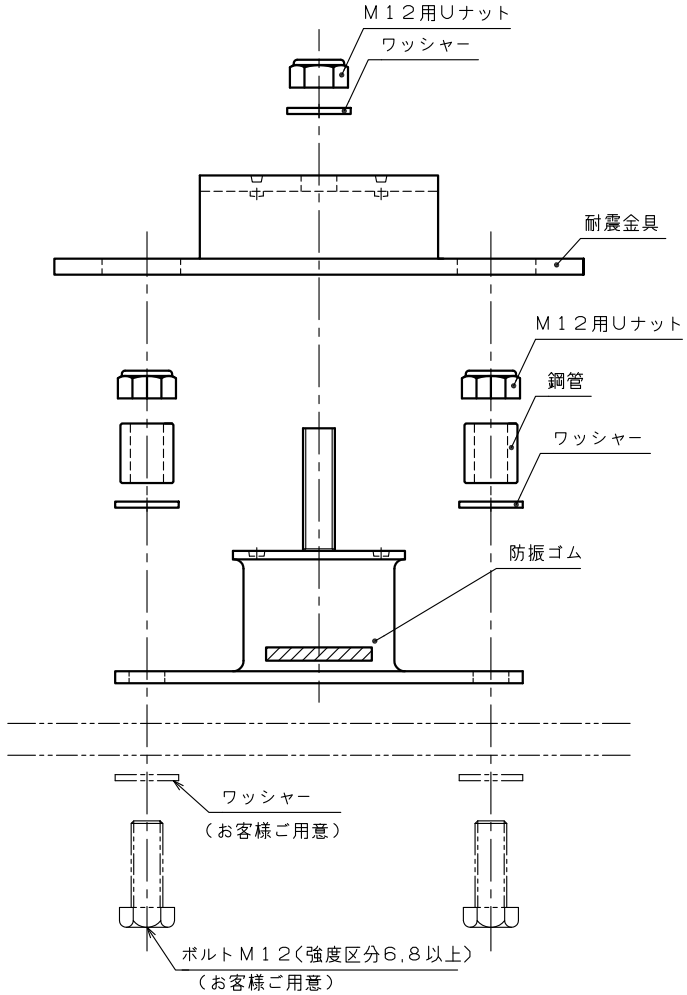

付属品：耐震金具、鋼管×2個、M12用Uナット×3個、M12用ワッシャー×3個とします。

特性表

品番	静的ばね定数 (N/mm)		許容荷重 (N)			静動比	ペイント色
	圧縮方向	せん断方向	圧縮方向	せん断方向			
SHB-65A-TS	350	220	1780	1180※1	20440※2	1.20	黄色
SHB-65B-TS	470	300	2380	1670※1		1.25	赤色
SHB-65C-TS	610	380	3010	2060※1		1.35	緑色

※1…防振ゴム本体の許容荷重を示す
※2…本製品の許容荷重を示し、破壊を起こさない荷重とする

注記) 1. 本図は、3方向防振ゴム(SHBシリーズ)耐震化品の納入仕様書兼組付け図です。
図のように防振ゴムに付属品(耐震金具、金具、鋼管など)を組付けてご使用ください。
2. ボルトは、必ず強度区分6.8以上のものをご使用ください。
強度が低いと、せん断破壊を起こすおそれがあります。
また、ボルト長さは、上部躯体と干渉しないようご注意ください。
3. 製品に引張方向の荷重が掛からないようにご注意ください。

三角法	番号	名称	数	材質	備考	番号	名称	数	材質	備考

符号	来歴・変更事項	日付	承認	訂正
4				
3				
2				
1				

倉敷化工株式会社
産業機器事業部

承認	検図	作成	作成年月日	尺度		
三海	蓮井	岩田	年 月 日 '18.09.20	1:2	名称	耐震ストッパー付き3方向防振ゴム
					品番	上記

03180268